bernette
sublime

my
city

my bernette

Aperçu de la machine 2
Détails de la machine

Explication de l'écran & fonctions de commande 3
Explication des touches

Setup de la machine 4-5
Enfilage du fil supérieur
Placer la canette

Début de la couture 6-7
Comment sélectionner un point
Programmer une suite de motifs de points dans le mode d'enregistrement

Début de la broderie (Chicago 7) 8-10
Fixer le pied-de-biche pour broderie
Connecter le module de broderie
Tendre dans le cadre de broderie
Début de la broderie

Chicago 5
Chicago 7

Directives résumées

Détails de la machine

1 Guide fil
2 Pression du pied-de-biche
3 Prétension de la canette
4 Volant de réglage pour la tension du fil
5 Support de bobine
6 Trou pour un deuxième support de bobine
7 Dévidoir
8 Arrêt du dévidoir
9 Écran LCD
10 Speed dial
11 Touches de fonctions
12 Coupe fil
13 Levier de boutonnière (un pas)
14 Enfileur
15 Recouvrement de la plaque à aiguille
16 Table rallonge et coffret d'accessoires
17 Touches de sélection directe
18 Touches de fonctions
19 Recouvrement supérieur
20 Volant
21 Connexion du module de broderie
22 Interrupteur principal
23 Câble réseau
24 Raccordement de la pédale
25 Poignée
26 Levier du pied-de-biche
27 Levier de la griffe d'entraînement
28 Module de broderie (Chicago 7)

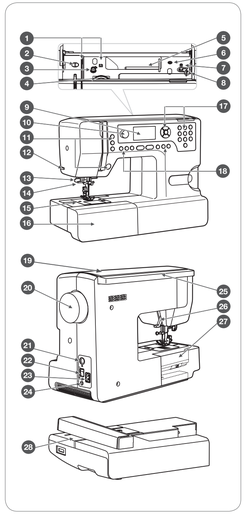

Explication des touches

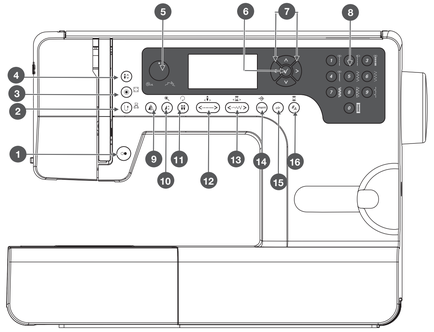

1 Touche marche/arrêt
2 Touche de marche arrière / Exit
3 Auto verrouillage / déroulement
4 Touche pour l'arrêt de l'aiguille en haut/en bas
5 Volant pour le réglage de la vitesse
6 Touche OK
7 Touches de direction (flèche)
8 Sélection directe du motif de point et des chiffres
9 Renverser
10 Rallonger / modifier la dimension
11 Aiguille jumelée / tourner le motif
12 Adapter la longueur du point / point en avant/en arrière
13 Adapter la largeur du point / couleur en avant/en arrière
14 Enregistrer / setup
15 Effacer / retour
16 Sélection des groupes de motifs de points / réglage des couleurs

Remarque

Le signe sur la touche se rapporte au mode de couture, le signe à côté de la touche se rapporte au mode de broderie.

Enfilage du fil supérieur

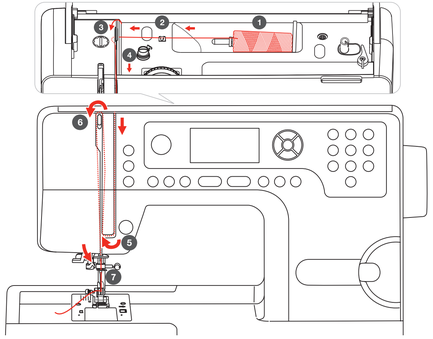

Remarque

Il est essentiel d'enfiler correctement le fil. Si le fil est mal enfilé, de nombreux problèmes surviendront pendant la couture.

Placer la canette

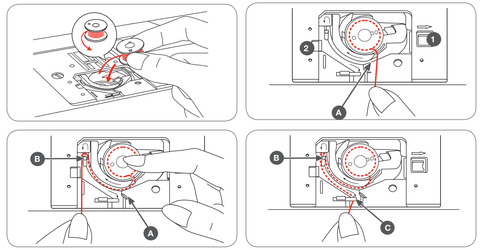

Comment sélectionner un point

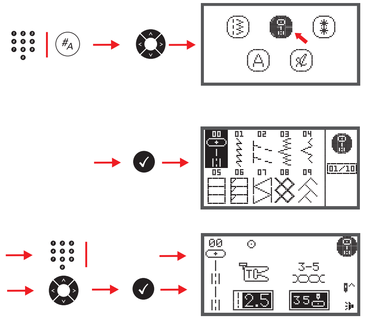

FR – 05/2014 – 1ère édition
502020.89.98 / 0269H1G0302
BERNINA International SA
Steckborn CH, www.bernina.com

Plus d'informations sur
www.mybernette.com

Programmer une suite de motifs de points dans le mode d'enregistrement

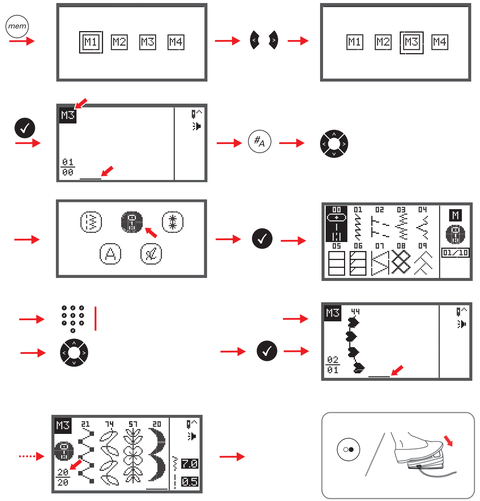

Fixer le pied-de-biche pour broderie

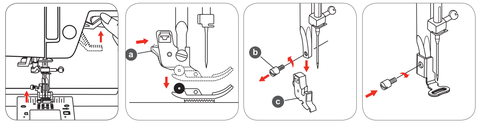

Connecter le module de broderie

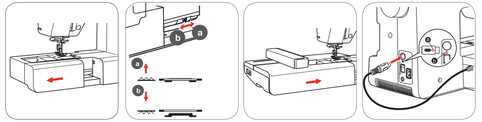

Tendre dans le cadre de broderie

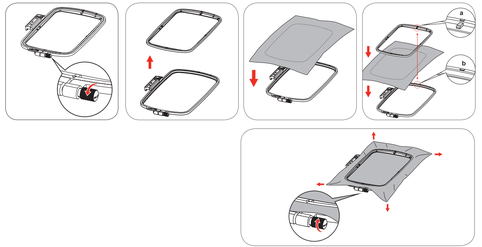
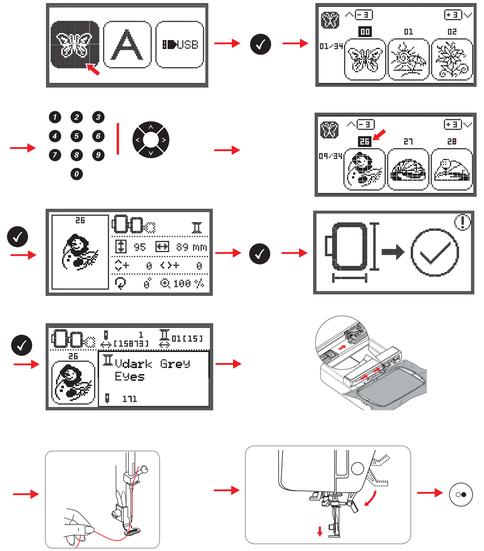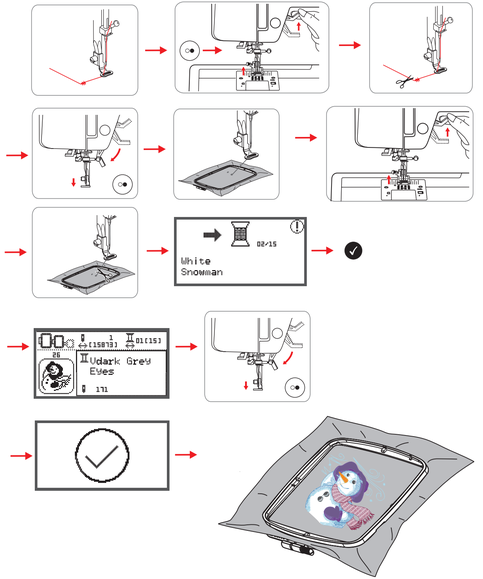
Commencer la broderie